# HELISTAR PHB-□□□ 中空軸高散熱型磁粉制動器(1.2~20kgfm)

## Hollow shaft high radiation type powder brake

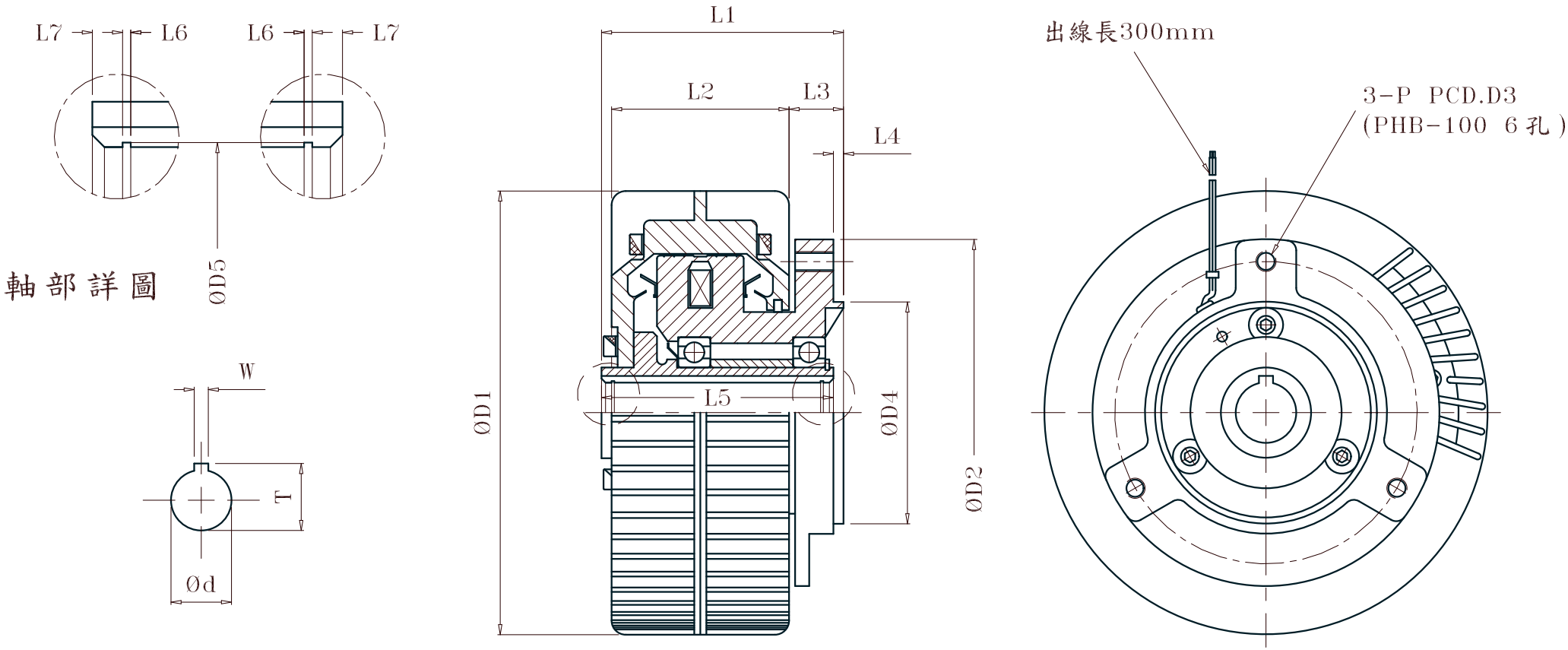


| 型 式 | L1 | L2 | L3 | L4 | L5 | L6 | L7 | D1 | D2 | D3 | D4 (g7) | D5 | P | | 軸部 | | |
|---|---|---|---|---|---|---|---|---|---|---|---|---|---|---|---|---|---|
| | | | | | | | | | | | | | 徑 | 深 | d(h7) | W(p7) | T $^{+0.2}_{-0}$ |
| PHB-012 | | | | | | | | | | | | | | | | | |
| PHB-025 | 108 | 75 | 29 | 5 | 100 | 1.1 | 4 | 180 | 166 | 140 | 100 | 21 | M10 | 19 | 20 | 5 | 22 |
| PHB-050 | 120 | 88 | 27 | 5 | 115 | 1.3 | 5 | 220 | 172 | 150 | 110 | 31.4 | M10 | 19 | 30 | 7 | 33 |
| PHB-100 | 140 | 106 | 29 | 5 | 130 | 1.65 | 5 | 275 | 190 | 150 | 110 | 37 | M10 | 22 | 35 | 10 | 38.5 |
| PHB-200 | | | | | | | | | | | | | | | | | |